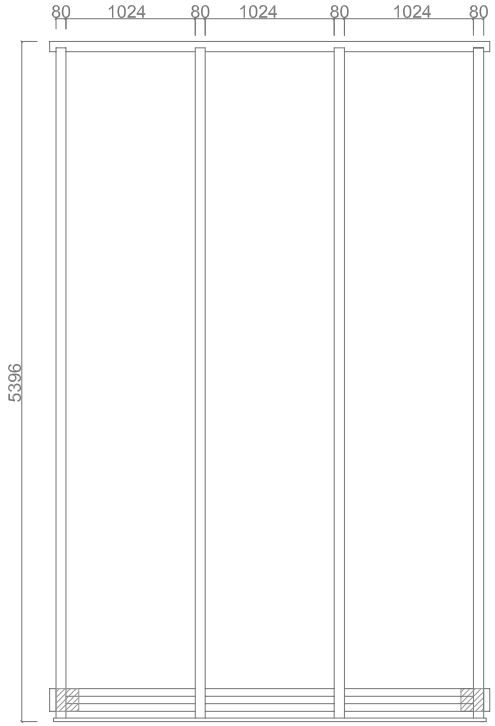

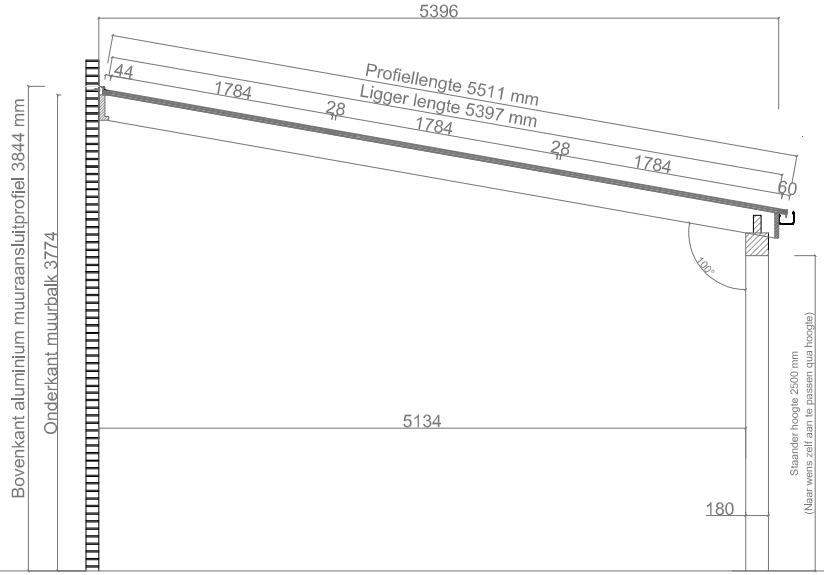

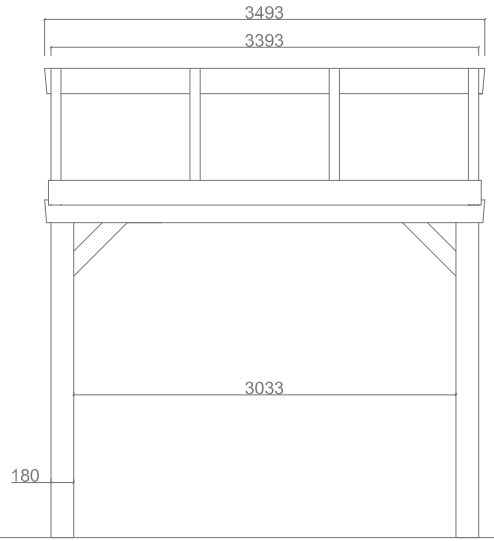

PEXT
T 0519 25 20 90
E contact@pext.nl
W www.pext.nl

Onderwerp:	Pext Solar veranda 3393x5511 mm	Datum: 15-02-2023
Ref:	Schaal: 1:60	Getekend: SZ